ELLE DEĞİŞİKLİK YAPMAYINIZ. / DO NOT HANDWORK.

RESİM ÜZERİNDEN ÖLÇÜ ALMAYINIZ. / DO NOT SCALE

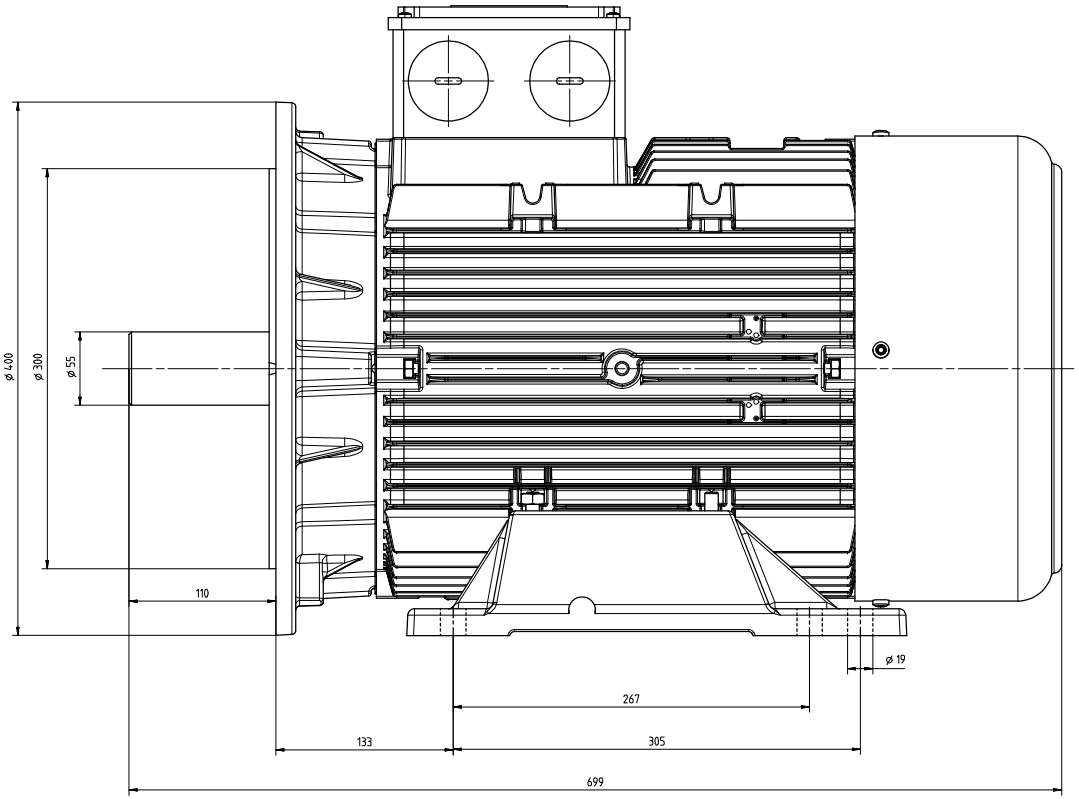

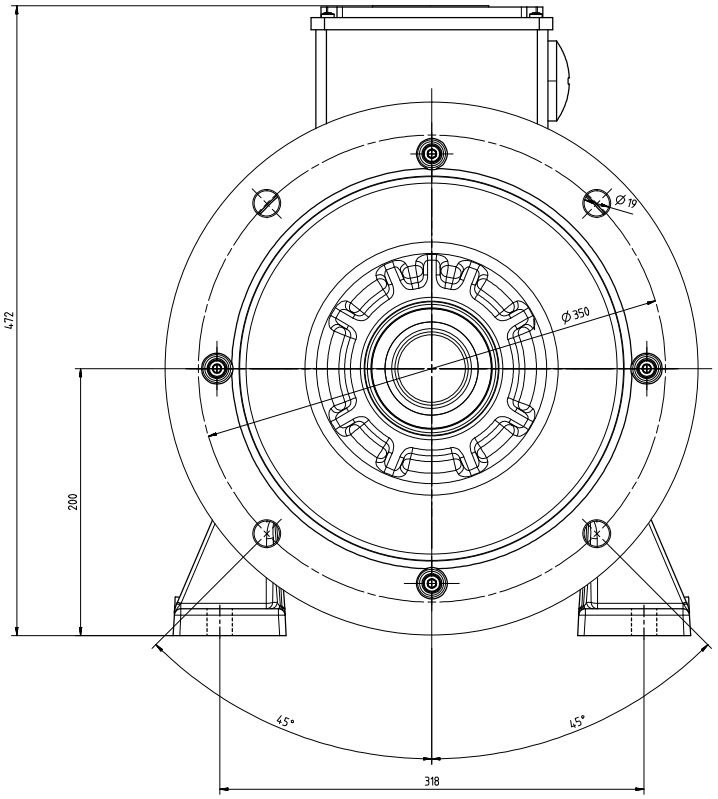

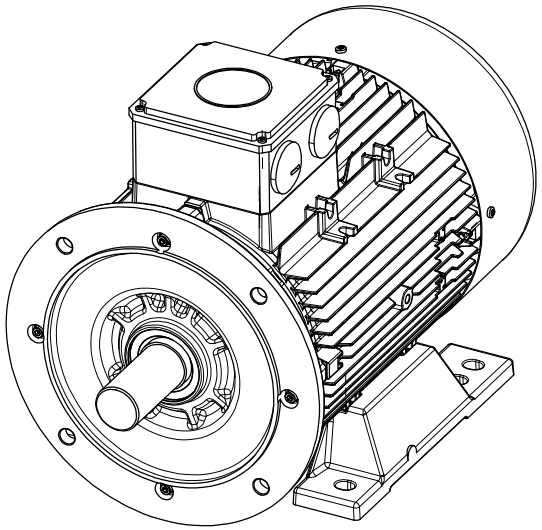

PARÇA TASARIM, MALZEME VE ÜRETİM PROSESİNDEKİ DEĞİŞİKLİKLERDEN ÖNCE ARÇELİK ONAY GEREKLİDİR. ARÇELIK APPROVAL IS REQUIRED BEFORE DESIGN OR MATERIAL OR PROCESS CHANGES.

REV NO	DEĞİŞİKLİK	DEĞ. KODU	YATIN NO	REV.TARİH	İMZA
1	Yeni yayınlandı.	AA			

MALZEME

TARİH	23.10.2014	İMZA	
HAZIRLAYAN	A.ÇETİNER		
KONTROL	M.DZBADRIACK		
KONTROL	T.ISCAN		
ONAY	C.ERTÜRK		

arçelik

ÖLÇEK 1:1

DIŞ GÖRÜNÜŞ QS200 PA

REFERANS RESİM NO ----------

SAYFA 1 TAMAMI 1

RESİM NO 6441114

GENEL TOLERANSLAR (VERİLENLER DIŞINDA) DIN 7168

UZUNLUK	>= 6mm	±0,1	30-120mm	±0,3	400-1000mm	±0,8
	6-30mm	±0,2	120-400mm	±0,5	1000-2000mm	±1,2
AÇI	>= 10mm	±1°	50-120mm	±20'	>= 400mm	±5°
	10-50mm	±30'	120-400mm	±10'		