6451021

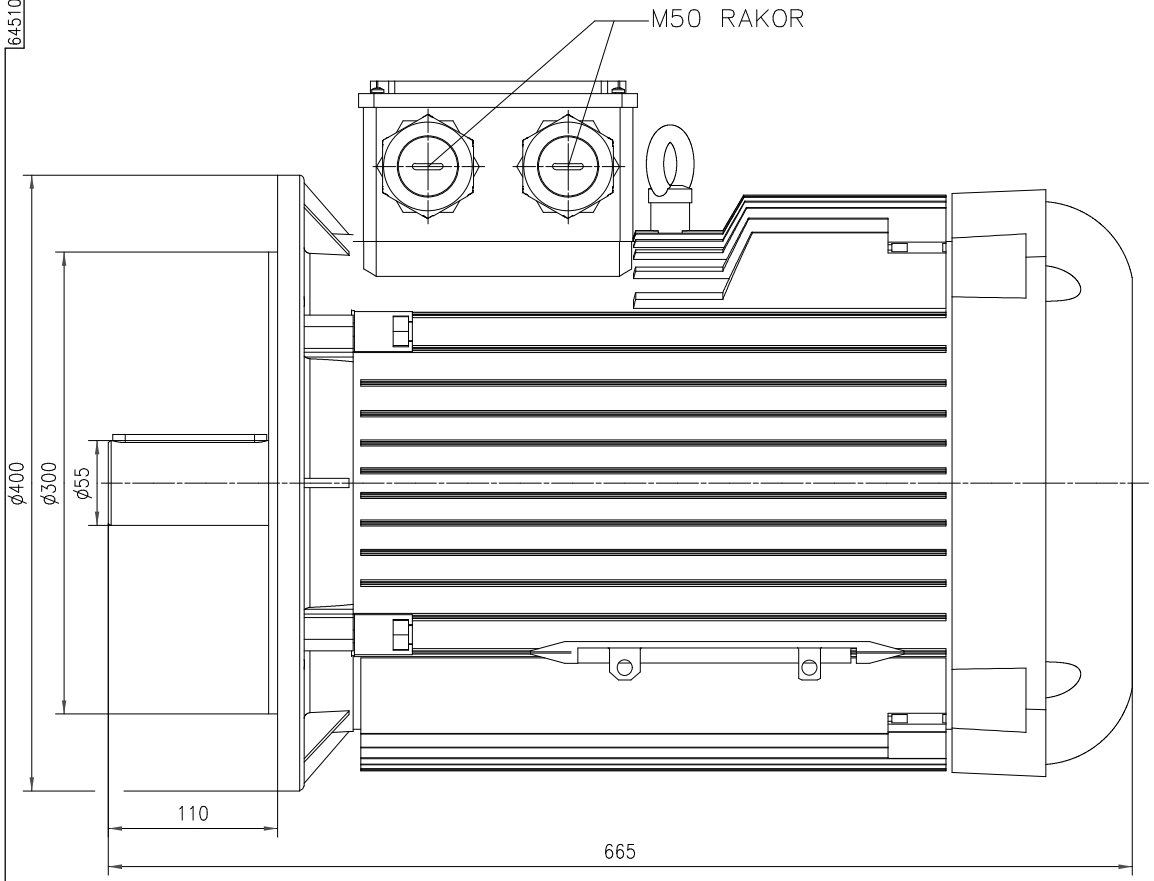

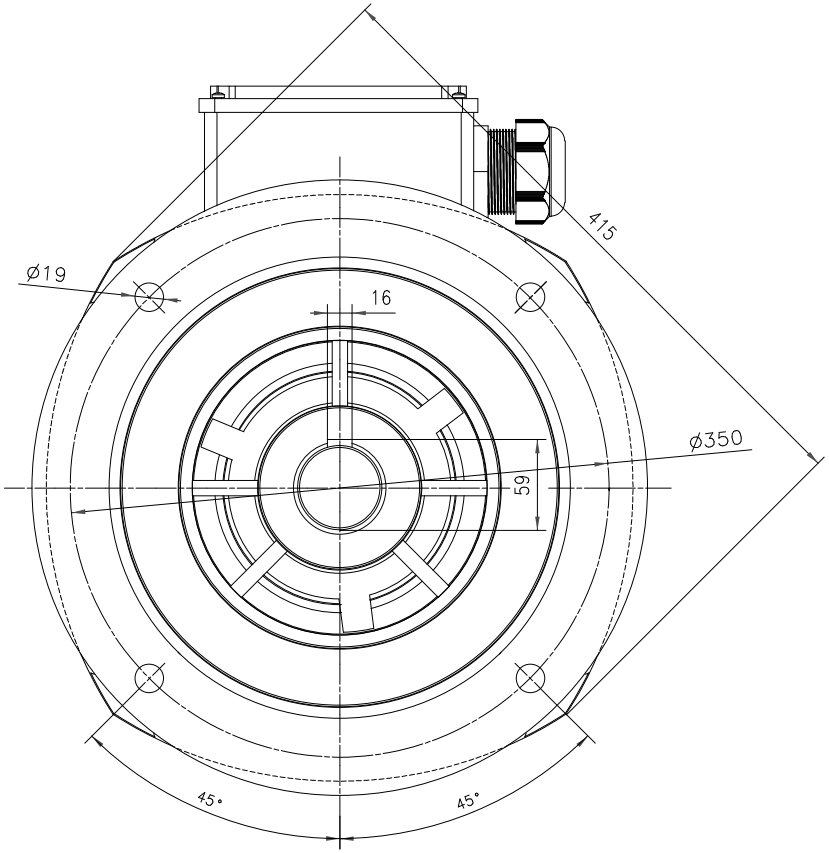

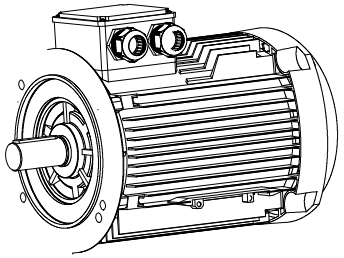

	DEĞİŞİKLİK		FORM NO	TARİH	İMZA
HAZIRLAMA					
TARİH	03.11.2008	İMZA	arçelik		
ÇİZİM	M.BUDUN				
KONTROL	O.DALKILIÇ				
KONTROL	M.OZBAGRIACIK				
ONAY	H.ACIKGOZ				
ÖLÇEK 1/1	DIŞ GÖRÜNÜŞ QU200FAGMM		NO.LU RESİMDEN KOPYA EDİLDİ SAYFA:..1...TAMAMI:..1..		
GENEL TOLERANSLAR (VERİLENLERDEN HARİÇ)			RESİM NO. 6451021		
6 mm.ye kadar ±0.1	30 - 120 mm. ±0.3	400 - 1000 mm. ±0.8			
6 - 30 mm. ±0.2	120 - 400 mm. ±0.5	1000 - 2000 mm. ±1.2			

CAD