6451020

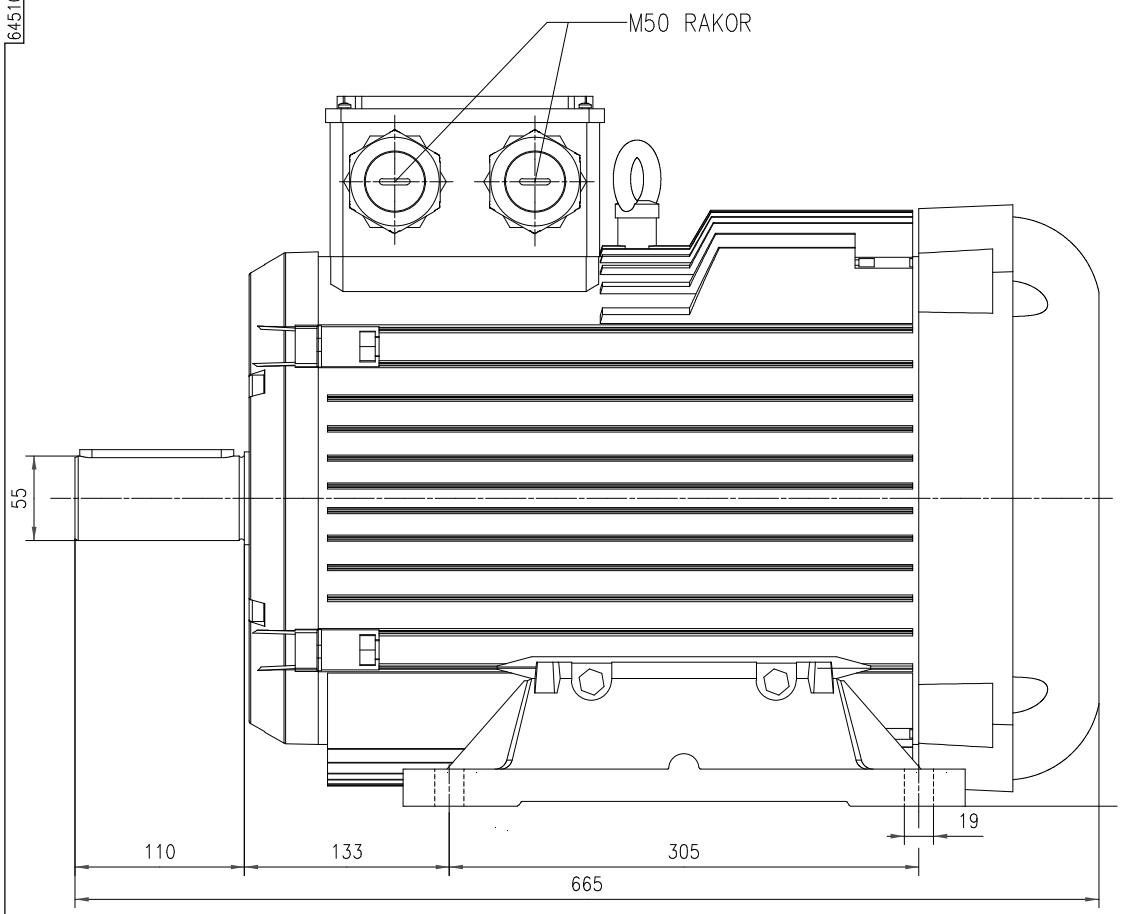

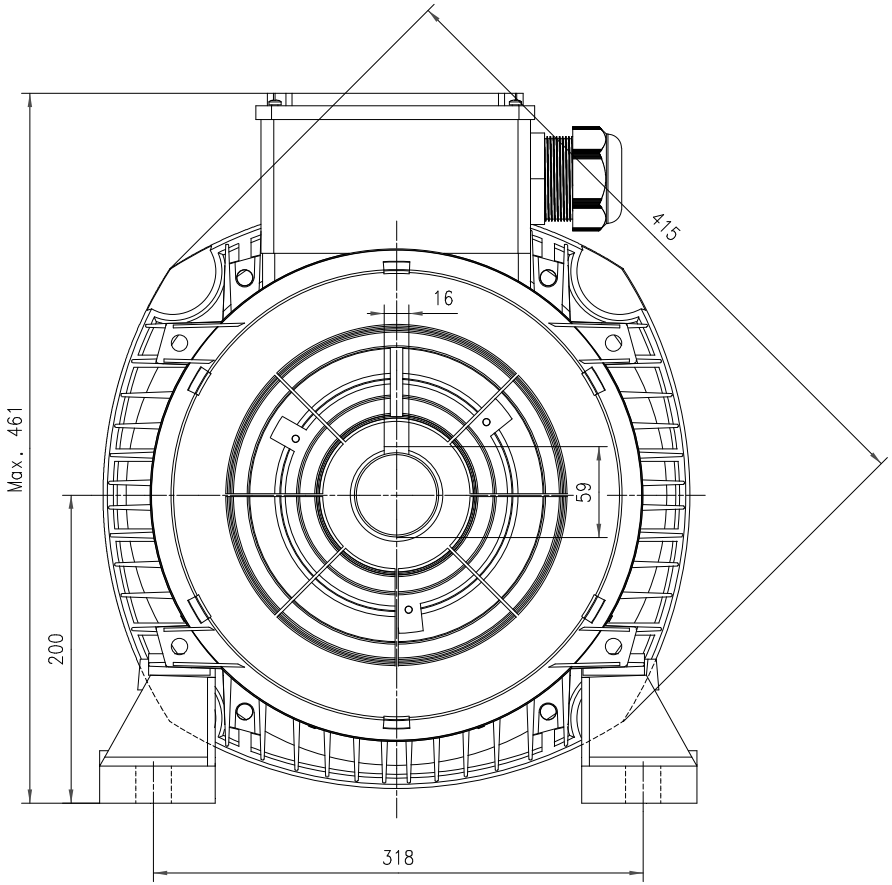

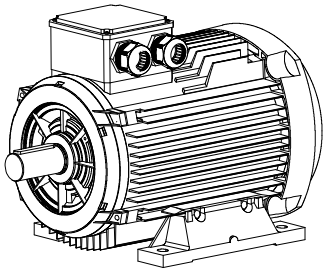

	DEĞİŞİKLİK	FORM NO	TARİH	İMZA
MALZEME				
TARİH	03.11.2008	İMZA	arçelik	
ÇİZEN	M.BUDUN			
KONTROL	O.DALKILIÇ			
KONTROL	M.ÖZDAĞRACIK			
ONAY	H.ACIKGÖZ			
ÖLÇEK 1/1	DIŞ GÖRÜNÜŞ QU200AS(B3)GMM		NO.LU RESİMDEN KOPYA EDİLDİ SAYFA...../.....TAMAMI...../.....	
GENEL TOLERANSLAR (VERİLENLERDEN HARİÇ)			RESİM NO.	
0 mm.ye kadar ±0.1 / 6 - 30 mm. ±0.3 / 30 - 120 mm. ±0.2 / 120 - 400 mm. ±0.5 / 400 - 1000 mm. ±0.8 / 1000 - 2000 mm. ±1.2			6451020	

CAD