6451019

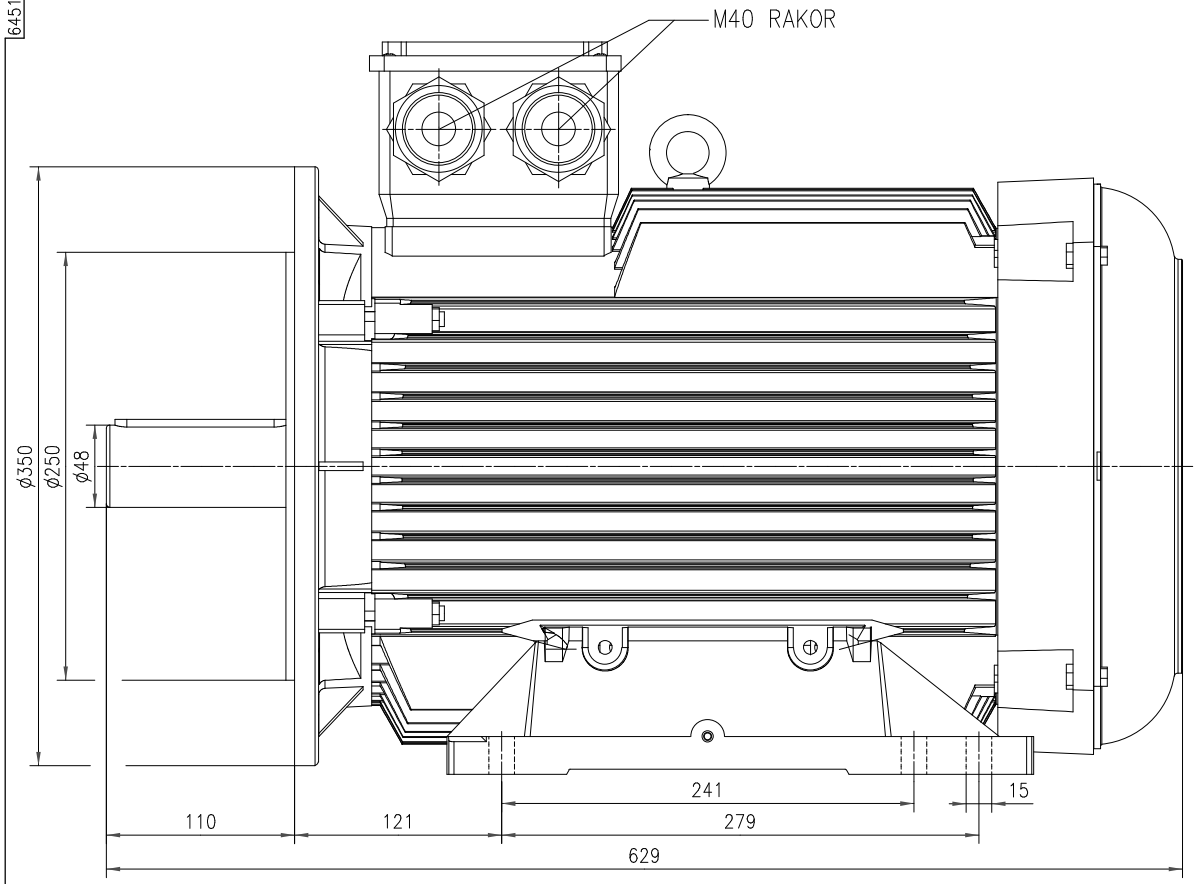

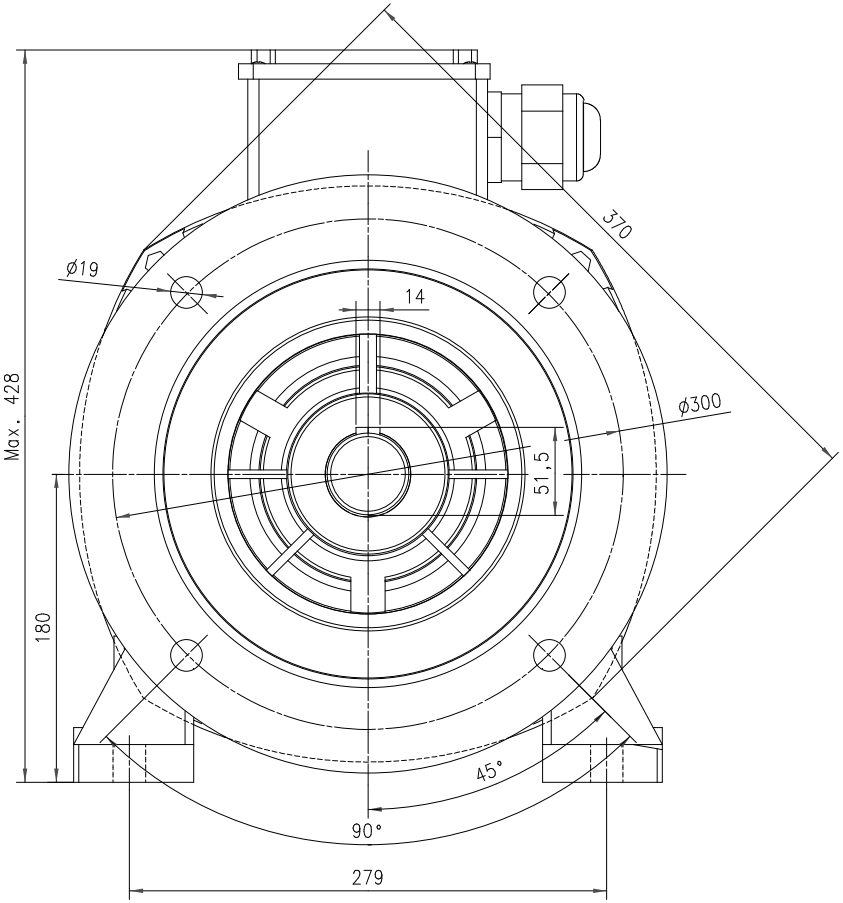

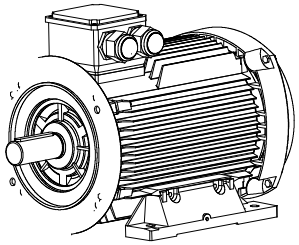

	DEĞİŞİKLİK			FORM NO	TARİH	İMZA	
MALZEME							
TARİH	03.11.2008	İMZA	arçelik				
ÇİZİEN	M. BUDUN						
KONTROL	O. DALKILIÇ						
KONTROL	M.ÖZBAĞRIACIK						
ONAY	H. ACIKGÖZ						
ÖLÇEK 1/1	DIŞ GÖRÜNÜŞ QU180PAGMM			NO.LU RESİMDEN KOPYA EDİLDİ SAYFA:...1...TAMAMI:...1...			
GENEL TOLERANSLAR (VERİLİŞLERDEN HARİÇ)				RESİM NO. 6451019			
0 mm.ye kadar	±0,1	30 - 120 mm.	±0,3	400 - 1000 mm.	±0,8		
6 - 30 mm.	±0,2	120 - 400 mm.	±0,5	1000 - 2000 mm.	±1,2		

CAD