6451026

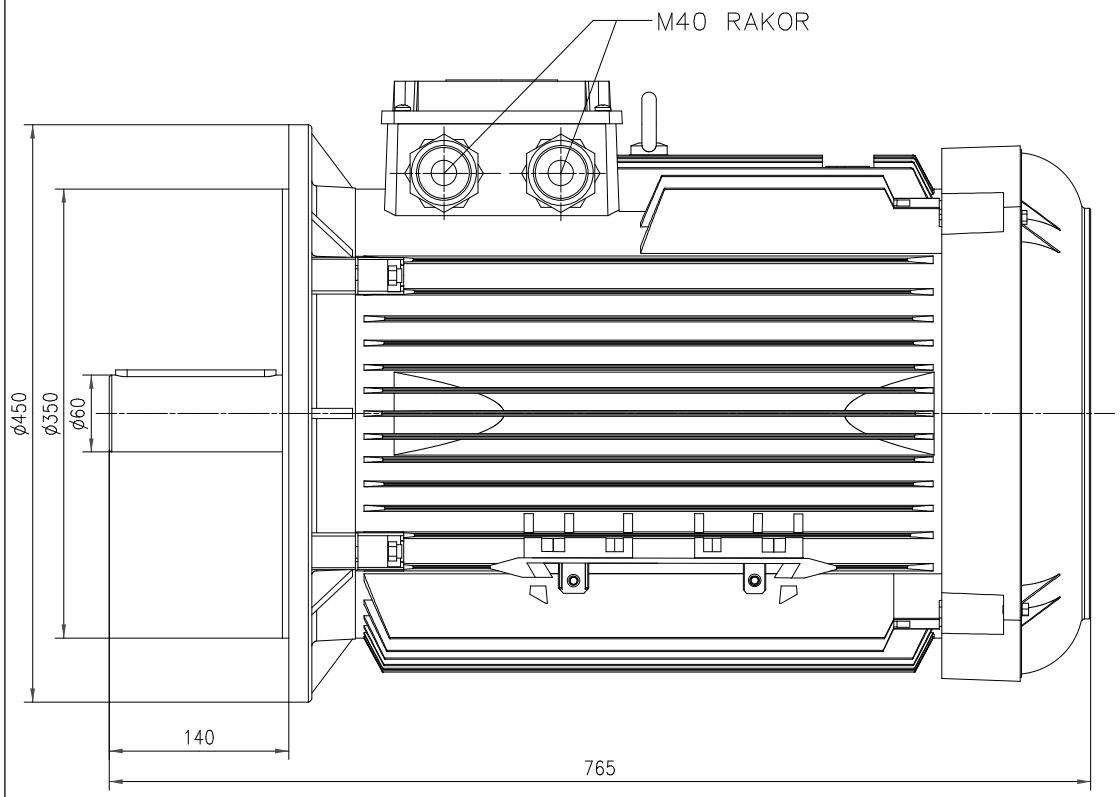

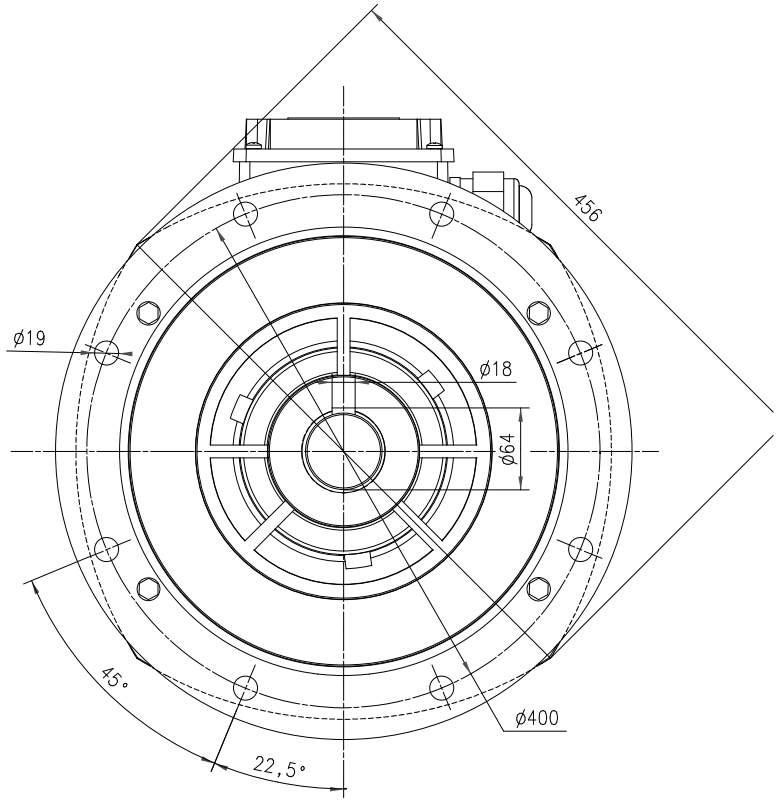

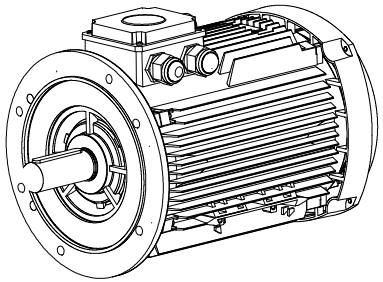

	DEĞİŞİKLİK		FORM NO	TARİH	İMZA
MALZEME					
TARİH	03.11.2008	İMZA	arçelik		
ÇİZİN	M.BUDUN				
KONTROL	O.DALKILIÇ				
KONTROL	M.ÖZDAĞRLAC				
ONAY	H.AÇIKGÖZ				
ÖLÇEK 1/1	DIŞ GÖRÜNÜŞ QU225FA 4KUTUP GMM			NO.LU RESİMDEN KOPYA EDİLDİ SAYFA...İ...TAMAMI...İ...	
	GENEL TOLERANSLAR (VERİLENLERDEN HARİÇ)			RESİM NO.	
	0 mm.ye kadar ±0,1	30 - 120 mm. ±0,3	400 - 1000 mm. ±0,8		
	6 - 30 mm. ±0,2	120 - 400 mm. ±0,5	1000 - 3000 mm. ±1,2	6451026	

CAD