6451025

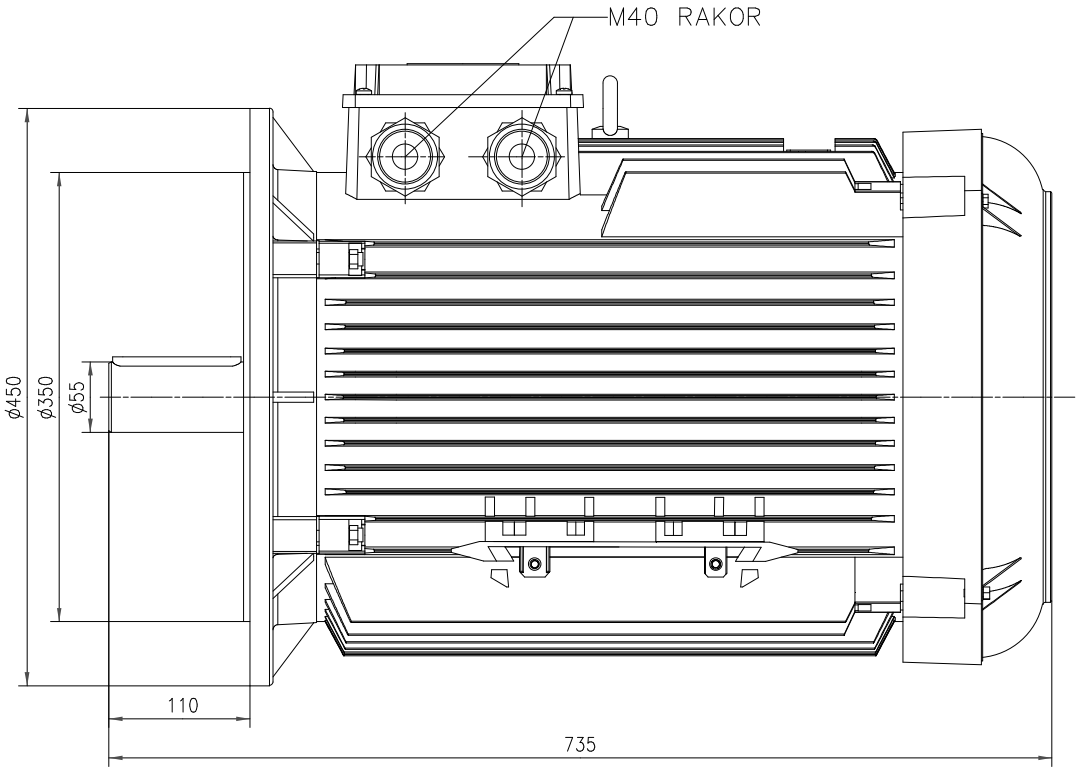

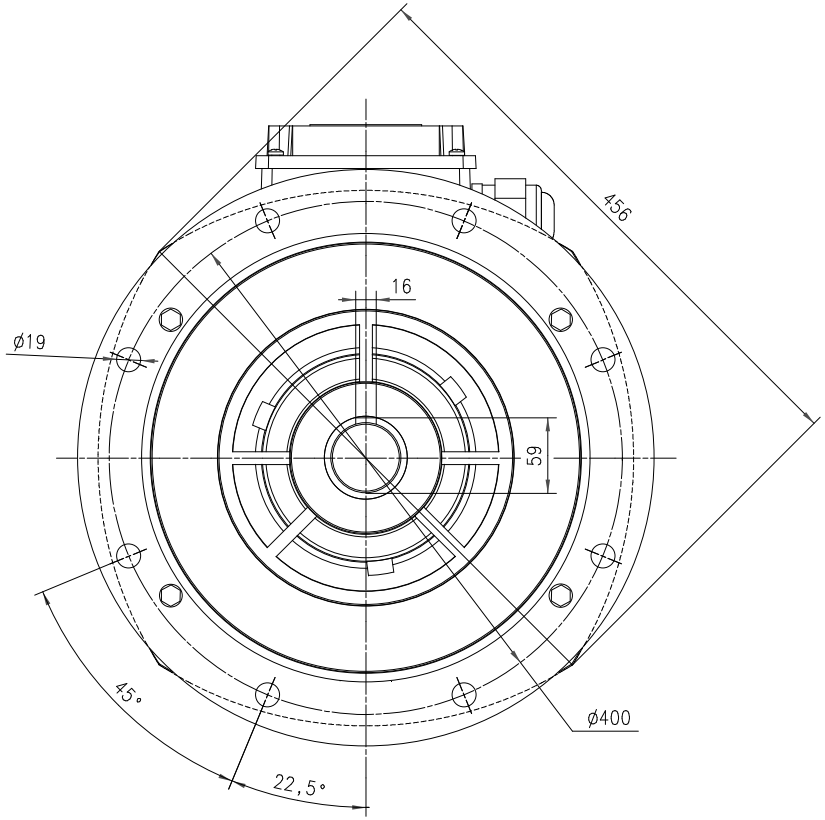

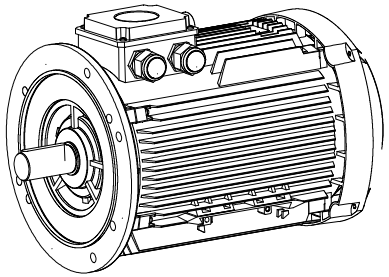

	BORNSAN		FORM NO	TARIH	NADA
MALZEME					
TARIH	03.11.2008	NADA	arçelik		
ÇIZEN	M.BUDUN				
KONTROL	O.DALKILIÇ				
KONTROL	M.OZBAGRIACIK				
ONAY	H.ACIKGOZ				
ÖLÇEK 1/1	DIŞ GÖRÜNÜŞ QU225FA 2KUTUP GMM		NO.LU RESMDEN KOPYA EDİLDİ SAYFA...1...TAMAMI...1...		
GENEL TOLERANSLAR (VERİLİŞİNİZDEN HARİÇ)			RESİM NO.		
0 mm.ye kadar ±0.1	30 - 120 mm. ±0.2	400 - 1000 mm. ±0.8			
6 - 30 mm. ±0.3	120 - 400 mm. ±0.5	1000 - 2000 mm. ±1.2	6451025		

CAD