6451018

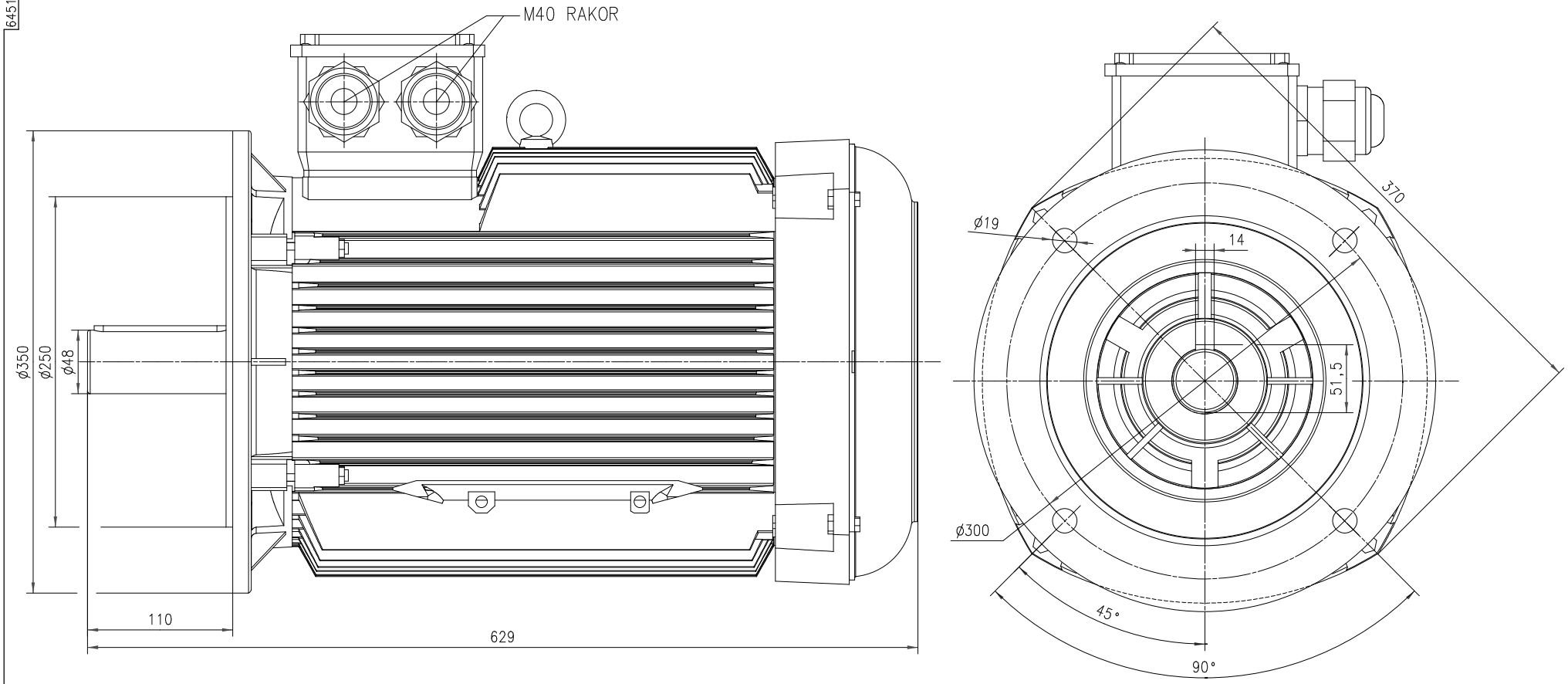

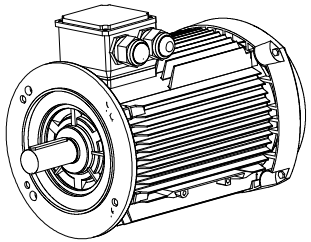

ÇİZİM	M.BUDUN				
KONTROL	Ö.DALKILIÇ				
KONTROL	M.OZBAĞRIACIK				
ONAY	H.ACIKGÖZ				
ÖLÇEK 1/1	DIŞ GÖRÜNÜŞ QU180FAQMM				
GENEL TOLERANSLAR (VERİLENLERDEN HARİÇ)					
0 mm.ye kadar	±0,1	30 - 120 mm.	±0,3	400 - 1000 mm.	±0,8
0 - 30 mm.	±0,2	120 - 400 mm.	±0,6	1000 - 2000 mm.	±1,2

arçelik

NO.LU RESİMDEN KOPYA EDİLDİ

SAYFA...1...TAMAMI...1...

RESİM NO. 6451018

CAD