6451023

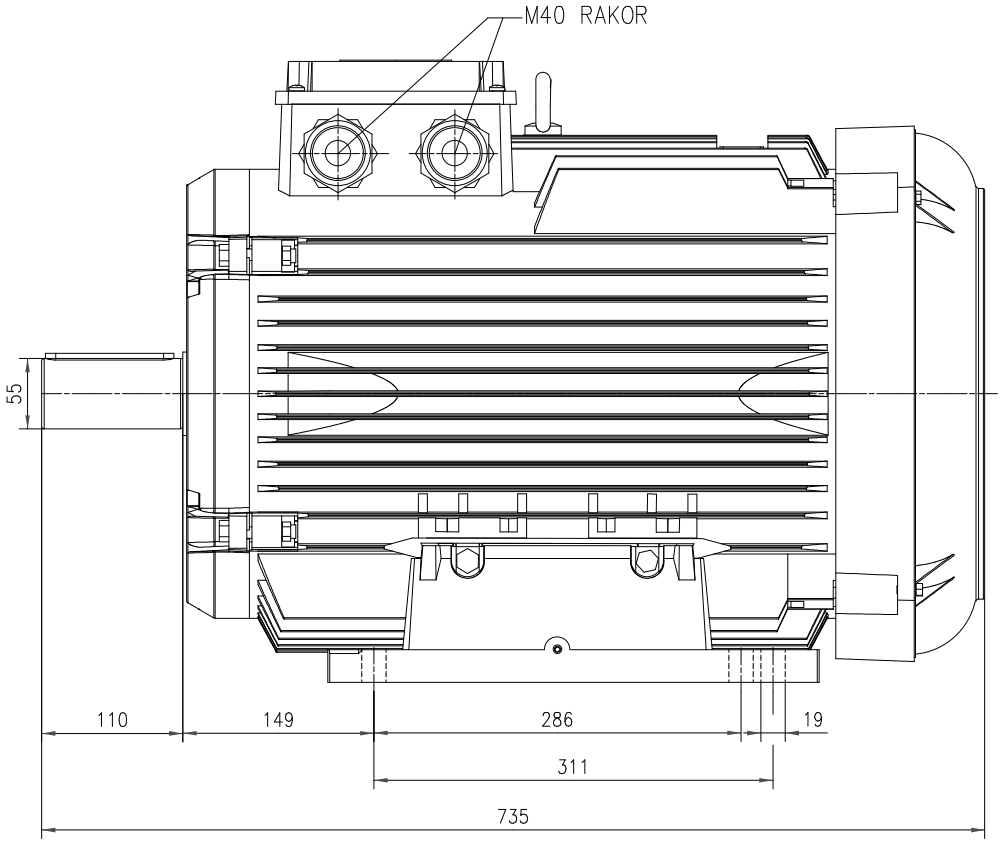

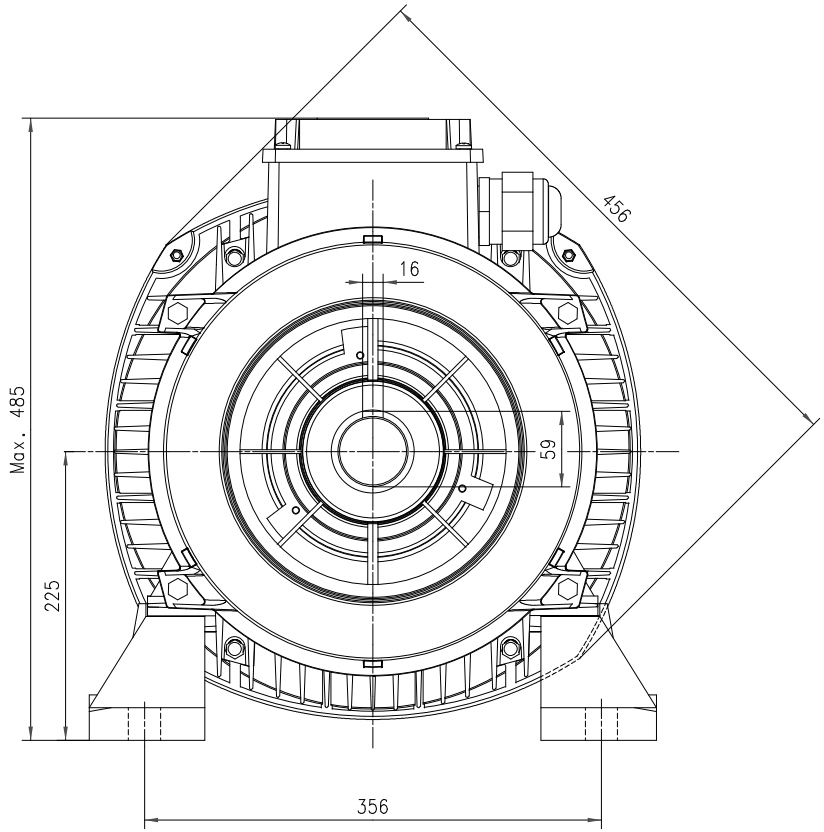

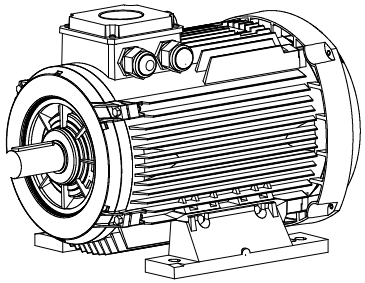

	DEĞİŞİKLİK		FORM NO	TARİH	İMZA
MALZEME					
TARİH	03.11.2008	İMZA	arçelik		
ÇİZİM	M.BUDUN				
KONTRL	O.DALKILIÇ				
KONTRL	M.OZBAGRIACIK				
ONAY	H.ACIKGÖZ				
ÖLÇEK 1/1	DIŞ GÖRÜNÜŞ QU225AS(B3) 2KUTUP GMM		NO.LU RESİMDEN KOPYA EDİLDİ SAYFA...3...TAMAM...3...		
GENEL TOLERANSLAR (VERİLENLERDEN HARİÇ)			RESİM NO.		
6 mm.ye kadar ±0.1	30 - 120 mm. ±0.3	400 - 1000 mm. ±0.8	6451023		
6 - 30 mm. ±0.2	120 - 400 mm. ±0.5	1000 - 2000 mm. ±1.2			

CAD